第７回長崎トライアルリーグ新人戦（初日の結果）

試合	三和体育館Aコート		
第一試合	三和	31 - 54	附属
第二試合	西彼	56 - 42	深堀
第三試合	三和	27 - 48	桜馬場
第四試合	西彼	48 - 48	長与第二
第五試合	附属	50 - 53	桜馬場
第六試合	深堀	39 - 44	長与第二

試合	三和体育館Bコート		
第一試合	山澄	44 - 35	丸尾
第二試合	千綿	23 - 56	大浦
第三試合	山澄	38 - 56	大崎
第四試合	千綿	16 - 48	梅香崎
第五試合	丸尾	39 - 55	大崎
第六試合	大浦	42 - 32	梅香崎

試合	吾妻体育館Aコート		
第一試合	吾妻	22 - 83	西浦上
第二試合	三川	92 - 09	川棚
第三試合	吾妻	32 - 84	有明
第四試合	三川	46 - 44	愛野
第五試合	西浦上	35 - 48	有明
第六試合	川棚	33 - 50	愛野

試合	吾妻体育館Bコート		
第一試合	三重	41 - 27	北諫早
第二試合	東長崎	34 - 72	諫早
第三試合	三重	65 - 36	琴海
第四試合	東長崎	93 - 14	長崎
第五試合	北諫早	43 - 40	琴海
第六試合	諫早	128 - 02	長崎

第７回長崎トライアルリーグ新人戦１位リーグ（2日目）

日　　時	１１月３０日（日）第２試合アップ 8:００～　第１試合アップ8:３０～
会　　場	桜馬場中学校
試合時間	８-②-８-⑩-８-②-８（試合間１０分）
会場責任者	桜馬場中学校津村

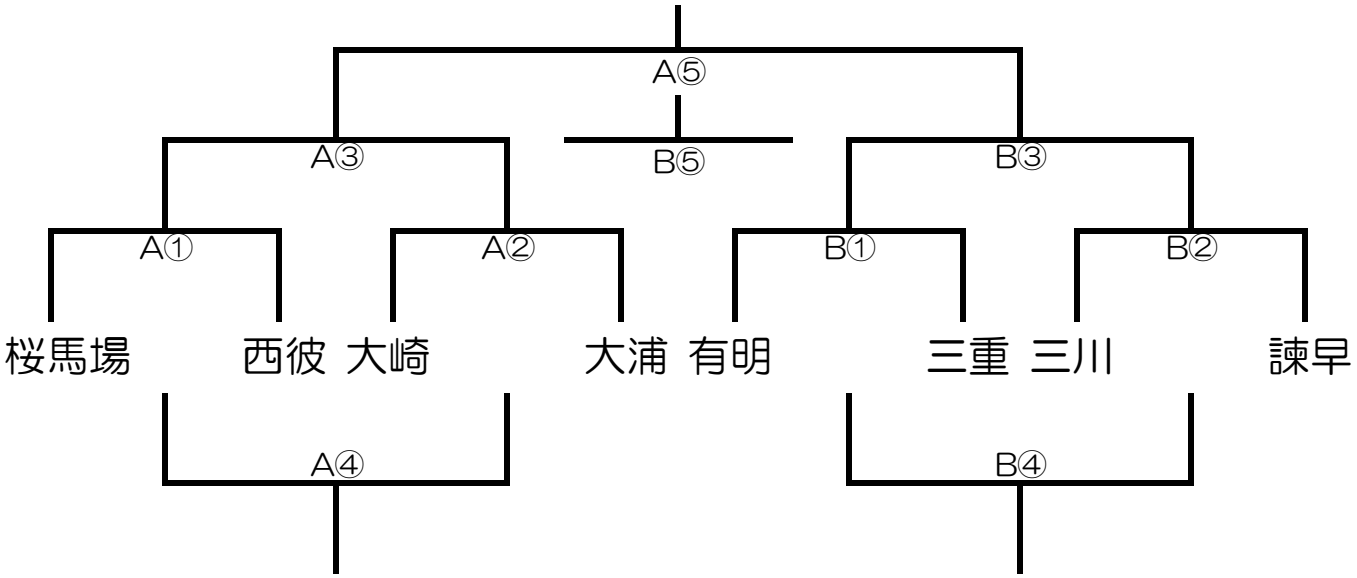

順	開始時刻	対戦・審判割	
		Aコート	Bコート
①	9:00	桜馬場 vs 西彼	有明 vs 三重
		TO 大崎 ・ 大浦	TO 三川 ・ 諫早
②	10:30	大崎 vs 大浦	三川 vs 諫早
		TO 桜馬場 ・ 西彼	TO 有明 ・ 三重
③	12:00	A①勝 vs A②勝	B①勝 vs B②勝
		A④で対戦する2チーム	B④で対戦する2チーム
④	13:30	A①負 vs A②負	B①負 vs B②負
		A③で対戦した2チーム	B③で対戦した2チーム
⑤	15:00	A③勝 vs B③勝	A③負 vs B③負
		打ち合わせで決定(公認優先)	打ち合わせで決定
閉会式			

第７回長崎トライアルリーグ新人戦２位リーグ（2日目）

日　　時	１１月３０日（日）第２試合アップ 8:00～　第１試合アップ8:30～
会　　場	附属中学校
試合時間	8-②-8-⑩-8-②-8（試合間１０分）
会場責任者	附属中学校　丸山

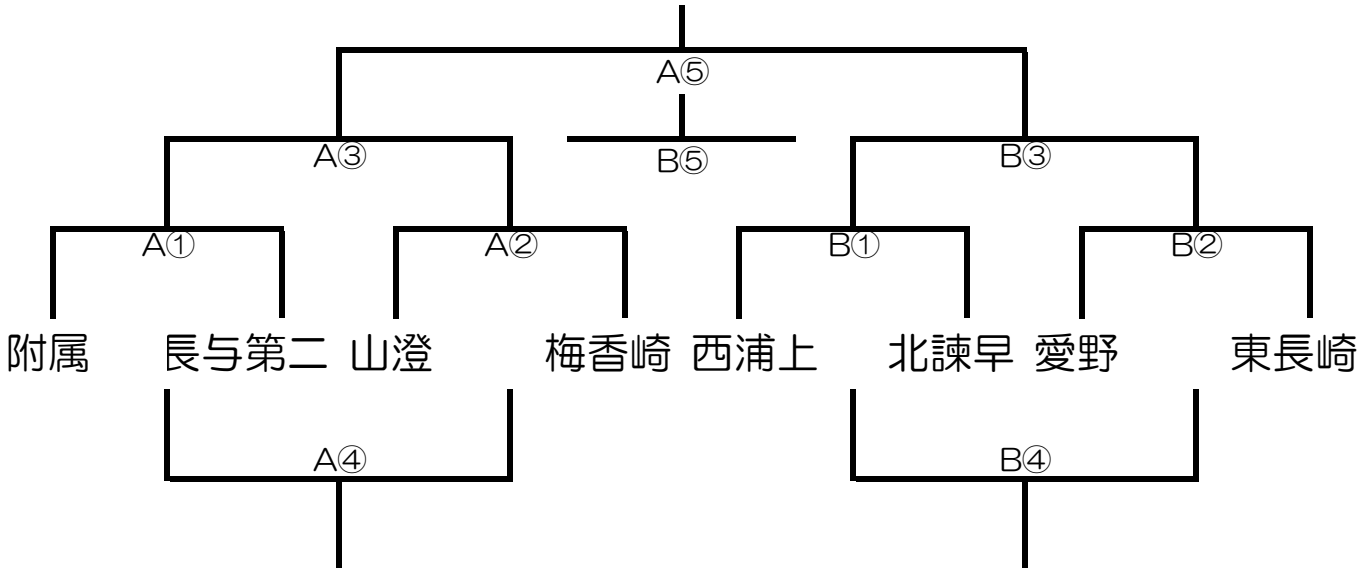

順	開始時刻	対戦・審判割	
		Aコート	Bコート
①	9:00	附属 vs 長与第二	西浦上 vs 北諫早
		TO 山澄 ・ 梅香崎	TO 愛野 ・ 東長崎
②	10:30	山澄 vs 梅香崎	愛野 vs 東長崎
		TO 附属 ・ 長与第二	TO 西浦上 ・ 北諫早
③	12:00	A①勝 vs A②勝	B①勝 vs B②勝
		A④で対戦する2チーム	B④で対戦する2チーム
④	13:30	A①負 vs A②負	B①負 vs B②負
		A③で対戦した2チーム	B③で対戦した2チーム
⑤	15:00	A③勝 vs B③勝	A③負 vs B③負
		打ち合わせで決定(公認優先)	打ち合わせで決定
閉会式			

第７回長崎トライアルリーグ新人戦３位リーグ（2日目）

日　　時	１１月３０日（日）第２試合アップ 8:００～　第１試合アップ8:３０～
会　　場	三和体育館
試合時間	８-②-８-⑩-８-②-８（試合間１０分）
会場責任者	三和体育館　高谷

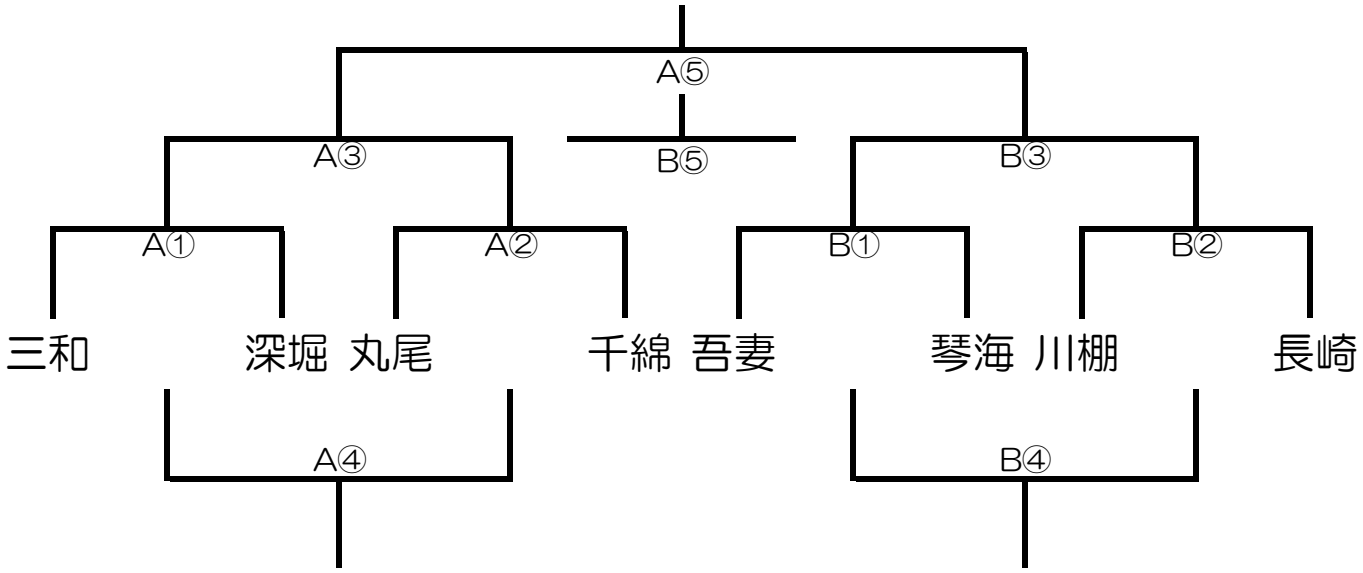

順	開始時刻	対戦・審判割	
		Aコート	Bコート
①	9:00	三和 vs 深堀	吾妻 vs 琴海
		TO 丸尾 ・ 千綿	TO 川棚 ・ 長崎
②	10:30	丸尾 vs 千綿	川棚 vs 長崎
		TO 三和 ・ 深堀	TO 吾妻 ・ 琴海
③	12:00	A①勝 vs A②勝	B①勝 vs B②勝
		A④で対戦する2チーム	B④で対戦する2チーム
④	13:30	A①負 vs A②負	B①負 vs B②負
		A③で対戦した2チーム	B③で対戦した2チーム
⑤	15:00	A③勝 vs B③勝	A③負 vs B③負
		打ち合わせで決定(公認優先)	打ち合わせで決定
閉会式			